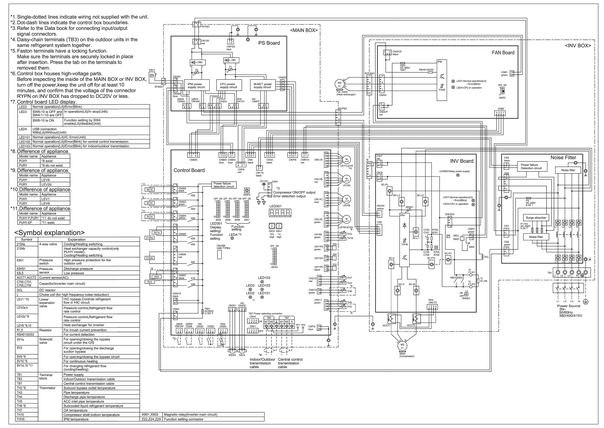

COLLEGAMENTO ELETTRICO MOTOCONDENSANTE ESTERNA - TAGLIA 250 - 300

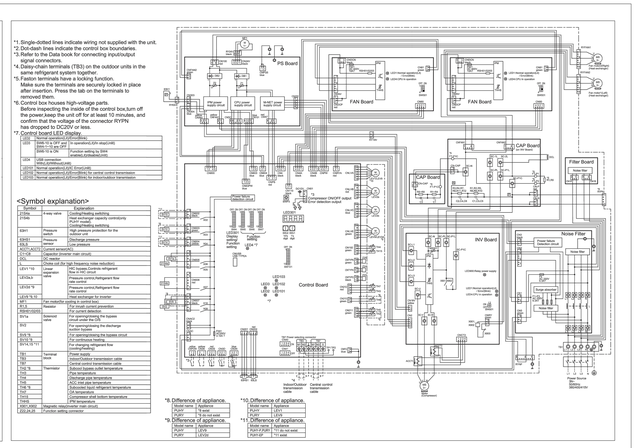

COLLEGAMENTO ELETTRICO MOTOCONDENSANTE ESTERNA - TAGLIA 400 - 450

LEGENDA SIMBOLI

Simbolo	Descrizione	Simbolo	Descrizione
63 63HP	Unità interna canalizzata installata in controsoffitto e in pavimento flottante con identificazione della taglia e con identificazione della sigla "HP" unità dedicata al controllo dell'umidità nell'ambiente.		Collettore con coloazione riferita alle diverse zone servite
63 63HP	Unità interna canalizzata installata a pavimento con identificazione della taglia "HP" unità dedicata al controllo dell'umidità nell'ambiente.		Sonda per controllo umidità in ambiente
32 32HP	Unità interna a vista installata in controsoffitto con identificazione della taglia "HP" unità dedicata al controllo dell'umidità nell'ambiente.		Comando a filo
100	Unità esterna motocondensante per impianto VRF. Il codice identificativo è riferito alla taglia. Il codice esterno è la zona servita.		Scaro
100	Vista in pianta Recuperatore statico a flussi incrociati installato in pavimento flottante o controsoffitto con tonda di ripresa e n° 4 tondi di mandata. Il codice identificativo è la portata nominale della stessa(100 /1000 m³/h), 80 (800 m³/h), 60 (600 m³/h), 35 (350 m³/h).		Montaari e carrelli di quota
100	Vista in pianta. Recuperatore statico a flussi incrociati installato in pavimento flottante o controsoffitto con tonda di ripresa e n° 4 tondi di mandata. Il codice identificativo è la portata nominale della stessa(100 /1000 m³/h), 80 (800 m³/h), 60 (600 m³/h), 35 (350 m³/h).		Controllo dei Sistema VRF centralizzato
	Muro nel pavimento flottante. Confine tra zona spazzmpatile e non spazzmpatile.		Compartimentazione antifuoco (passaggio impianti ⊖)
	Produttori di vapore ad elettrodi immersi per controllo umidificazione sala espositiva: - taglia 5 kg/h (arancione) - taglia 9 kg/h (rosa) - taglia 9 kg/h (blu) La coloazione dei produttori di vapore non è legata alla coloazione delle diverse zone servite dal VRF.		Passaggi tubazioni su muro nel pavimento flottante
	Direzione flusso di refrigerante nelle tubazioni		Tubazioni in rame isolato, per impianto VRF - disnodi. Tubazione refrigerante gas e liquido del collettore di unità interna
			Tubazioni in rame isolato, per impianto VRF - disnodi. Tubazione refrigerante della motocondensante esterna al collettore. liquido 3/8 mm - gas 1/2 mm
			Tubazioni in rame isolato, per impianto VRF - disnodi. Tubazione refrigerante della motocondensante esterna al collettore. liquido 3/8 mm - gas 5/8 mm
			Tubazioni in rame isolato, per impianto VRF - disnodi. Tubazione refrigerante della motocondensante esterna al collettore. liquido 3/8 mm - gas 3/4 mm
			Tubazioni in rame isolato, per impianto VRF - disnodi. Tubazione refrigerante della motocondensante esterna al collettore. liquido 3/8 mm - gas 7/8 mm
			Tubazioni in rame isolato, per impianto VRF - disnodi. Tubazione refrigerante della motocondensante esterna al collettore. liquido 3/8 mm - gas 1 1/8 mm
			Tubazioni in rame isolato, per impianto VRF - disnodi. Tubazione refrigerante della motocondensante esterna al collettore. liquido 3/8 mm - gas 1 3/8 mm

NOTE PER LE TUBAZIONI FRIGORIGENE

I COLLEGAMENTI DELLE LINEE FRIGORIGENE VANNO ESEGUITI ATTENENDOSI ALLA NORME RIPORTATE NEI RELATIVI MANUALI DELLA DITTA FORNITRICE DELL'IMPIANTO.
TUTTE LE SALDATURE VANNO REALIZZATE IN ATMOSFERA DI AZOTO.
L'ISOLAMENTO DELLE TUBAZIONI SARÀ ESEGUITO SECONDO LE INDICAZIONI DELLE ETICHETTE CHE FIANNO RIFERIMENTO ALL'ALLEGATO "B" DELLA LEGGE 10/91 CON COEFFICIENTE DI CONDUCIBILITÀ PARI A 0.040 W/m°C. SU ISOLANTI PER SERVIZIO FREDDO AVRANNO PERMEABILITÀ AL VAPORE =>5000.

Diametro esterno	Spessore minimo	Diametro esterno	Spessore minimo	Diametro esterno	Spessore minimo	Diametro esterno	Spessore minimo
6.4 mm	0.8 mm	15.9 mm	0.99 mm	25.4 mm	0.99 mm	34.9 mm	1.21 mm
9.5 mm	0.8 mm	19.1 mm	0.99 mm	28.6 mm	0.99 mm	38.1 mm	1.42 mm
12.7 mm	0.8 mm	22.2 mm	0.8 mm	31.8 mm	1.21 mm	41.3 mm	1.42 mm

PER LE LINEE DI POTENZA E DI SEGNALE PREVEDERE I CANALINE SEPARATE DISTANTI ALMENO 30 cm
PER LA LINEA DI SEGNALE UTILIZZARE UN CAVO BIFILARE NON SCHERMATO, DIAMETRO 0.75 ÷ 1.25 mm²
LA DISPOSIZIONE DELLE APPARECCHIATURE E DELLE CONDUTTURE VA INTERPRETATA IN FUNZIONE DELLE LIMITAZIONI E DELLA PRECISIONE CHE LA RAPPRESENTAZIONE GRAFICA (SCHEMATICA E SIMBOLICA) CONSENTE.

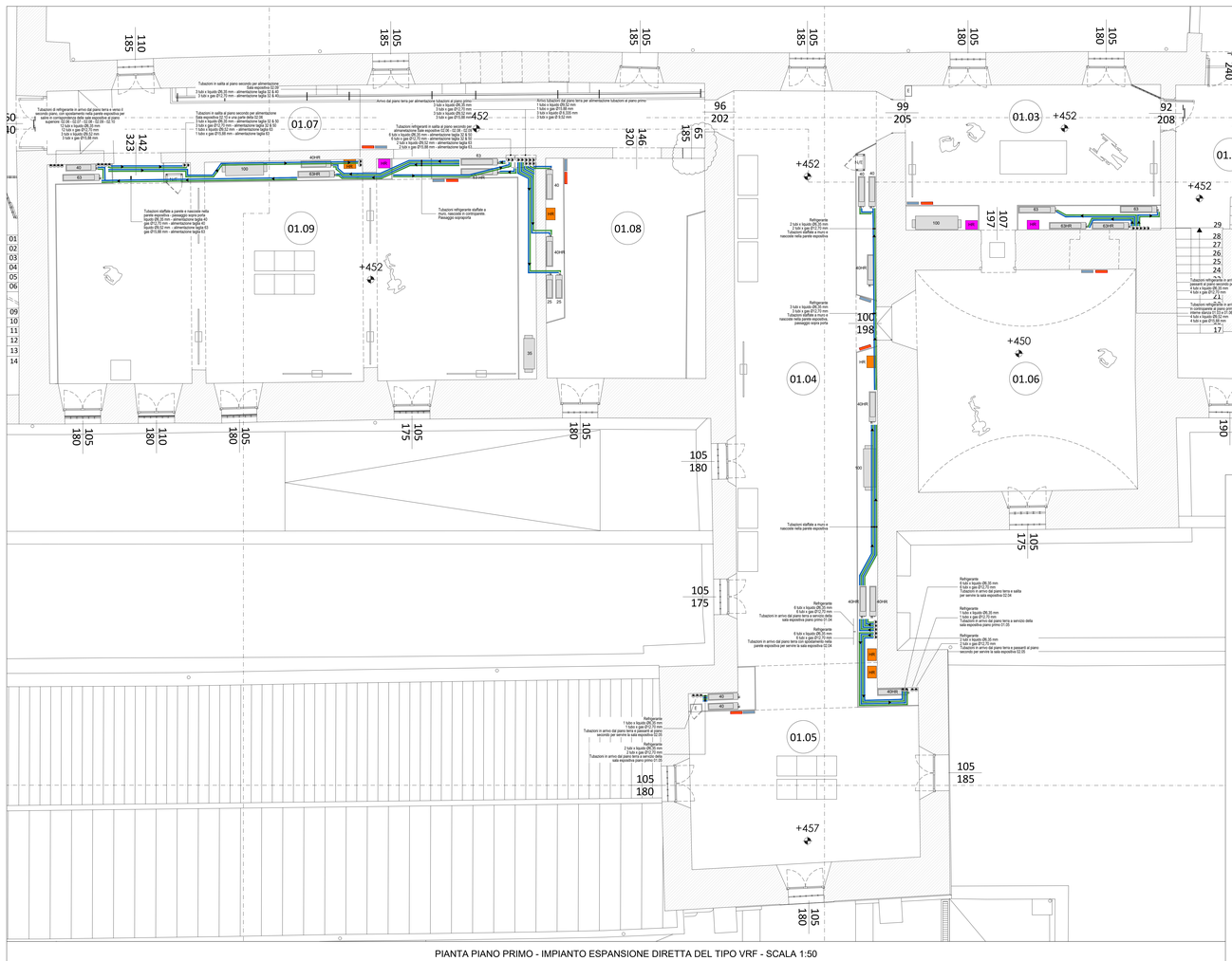

PIANTA PIANO PRIMO - IMPIANTO ESPANSIONE DIRETTA DEL TIPO VRF - SCALA 1:50

G'
A'
B
LOCALE
100
Tubazioni per collettore alla unità esterna in controsoffitto al piano terra
Tubazioni refrigerante in controsoffitto liquido Ø6.35 mm gas Ø12.70 mm
Tubazioni refrigerante a pavimento al piano secondo per servire la sala espositiva 02.04
Tubazioni refrigerante in controsoffitto liquido Ø6.35 mm gas Ø12.70 mm