COMUNE DI PADOVA

SETTORE LAVORI PUBBLICI

RIQUALIFICAZIONE LATO SUD STADIO EUGANEO:

- LLPP EDP 2019/163 1° STRALCIO - Costruzione nuovo palazzetto per il basket e parte nuova curva Fattori
- LLPP EDP 2019/164 2° STRALCIO - Costruzione nuovo palazzetto polifunzionale e parte nuova curva Fattori
- LLPP EDP 2019/165 3° STRALCIO - Stralcio riqualificazione tribune

OPERE PER LA SALVAGUARDIA DEI LAVORI ESEGUITI

Firmato digitalmente da: Cristian Lazzarin
Ruolo: Architetto
Organizzazione: ORDINE DEGLI ARCHITETTI P. P. E C. DI PADOVA/80012700284
Data: 28/06/2024 10:42:21

IL RESPONSABILE UNICO DEL PROGETTO

Ing. Massimo Benvenuti

LIVELLO DI PROGETTAZIONE PROGETTO ESECUTIVO	*DATA* 06/2024 rev.1
DESCRIZIONE ELABORATO STRUTTURE Stato di Progetto - Scale interne in c.a. 2	*SCALA* 1:50, 1:10
N° 74 — *CODICE* APPR_74	*SIGLA* S.11

Capogruppo e coordinatore *Progettazione architettonica, impianti elettrici, idricosanitario e antincendio*	*Progettazione strutturale*	*Coordinamento della Sicurezza in fase Progettuale*	*Responsabile dei rilievi e restituzione grafica*
Ing. Davide Ferro	Arch. Cristian Lazzarin	Geom. Elisa Barbieri	Ing. Marco Ferro

CEMENTO ARMATO (D.M. 17.01.2018)				
CALCESTRUZZI				
Calcestruzzo per	Fondazione	Muri in elevazione Solai, solette e scale	Pilastri	Gradinate, Travi
Classe C 25/30 R'ck>30 (MPa)	30	30	–	–
Classe C 32/37 R'ck>37 (MPa)	–	–	–	–
Classe C 32/40 R'ck>40 (MPa)	–	–	40	40
Classe esposizione amb. (UNI EN 206-1)	XC2	XC1	XC4	XC4
Cemento tipo	CEM I 32.5	CEM I 32.5	CEM I 32.5	CEM I 32.5
Rapporto max acqua/cemento	0.60	0.60	0.50	0.50
Contenuto min. cemento (kg/mc)	300	300	340	340
ø max inerti (mm)	30	25	25	25
Classe di consistenza	S4	S4	S4	S4
Copriferro netto min. (mm)	35	30	30	30
NEL DISEGNO: MISURA DELLE BARRE RIFERITA AL FILO ESTERNO DELLA PIEGATURA				

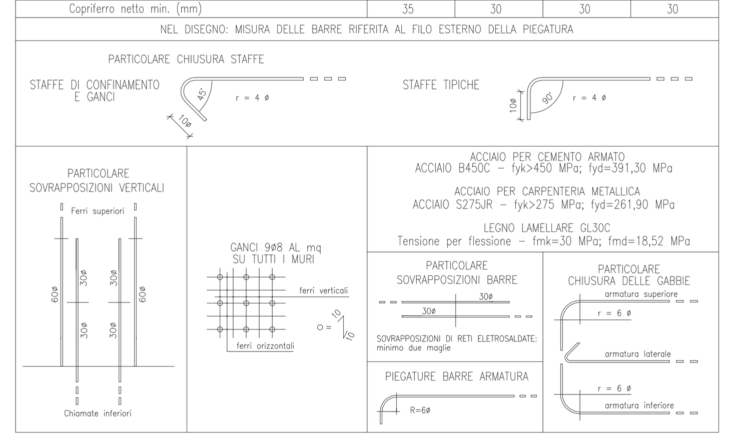

SCALE IN C.A. REALIZZATE IN OPERA, R 60'	
ANALISI DEI CARICHI	
PESO PROPRIO SCALE	5,00 kN/mq
PERMANENTE PORTATO	2,50 kN/mq
VARIABILE	4,00 kN/mq

N.B.1 Occorre rispettare gli angoli di piega delle staffe prescritti ed anche le staffature all'interno dei nodi previste.
N.B.2 Le armature dei solai sono da considerarsi indicative. I solai proposti dalla ditta di prefabbricazione (alveolare e predalle) dovranno essere preventivamente valutati e approvati dalla D.LL., fermo restando il rilascio di idoneo certificato d'origine.
N.B.3 Le dimensioni delle strutture prefabbricate e dei relativi sistemi di fissaggio sono da considerarsi indicative. La ditta di prefabbricazione appaltante avrà l'onere della progettazione costruttiva, che dovrà essere preventivamente valutate ed approvata dalla D.LL., fermo restando il rilascio di idoneo certificato d'origine.
N.B.4 Prima dell'esecuzione delle lavorazioni o delle ordinazioni dei vari materiali, verificare le misure con i disegni architettonici e sul posto.

PRIMA DI OGNI GETTO OCCORRE INFORMARE IL D.LL. STRUTTURE CON ADEGUATO ANTICIPO AFFINCHE' POSSA EFFETTUARE LE VERIFICHE NECESSARIE

Tutti i materiali per uso strutturale devono avere marcatura C.E. L'impresa è tenuta a richiedere ad ogni fornitore, e a presentare alla D.LL., idoneo certificato o attestato di qualificazione per ogni tipologia di prodotto. La D.LL. dovrà essere chiamata all'accettazione delle forniture prima della loro messa in opera.

PRESCRIZIONI PER I FERRI DI ARMATURA

Tutte le forniture devono essere accompagnate da certificato a marchio CE, e attestazione relativa alle prove di controllo ai sensi del 11.3.1.7 NTC., gli estremi di tali documenti devono essere riportati sul documento di trasporto.
I centri di trasformazione utilizzati per taglio e piegatura devono essere dotati di sistema di gestione qualità del prodotto e attestato rilasciato dal servizio Tecnico Centrale C.S.LL.PP. All'accettazione di ogni fornitura, prima della messa in opera la D.LL. richiederà di effettuare prove di laboratorio su ca

PRESCRIZIONI PER LE FASI DI GETTO DEL CLS (conformi alla UNI ENV 13670-1:2001 e Linee Guida CSLLPP)

- utilizzare esclusivamente calcestruzzo preconfezionato in stabilimento
- verificare che le condizioni climatiche consentano una corretta maturazione
- eliminare segatura, pietrisco ed altri materiali estranei dai casseri
- richiedere il sopralluogo alla D.LL. strutture
- utilizzare il vibratore per assicurare una perfetta compattazione del getto
- realizzare n° 2 cubetti per ogni 100 mc di cls e comunque minimo 2 per giornata di getto in presenza del D.LL. strutturale
- La maturazione dei cubetti in c.l.s e i test di laboratorio di tutti i materiali impiegati sono a carico dell'impresa
- La procedura di messa in opera del cls prevede un tempo di attesa massimo del cls in betoniera di 60 min dall'arrivo in cantiere e di 90 min dalla preparazione dell'impasto
- L'altezza massima di caduta del getto: 50 cm
- *Opere contro terra:c ≥ 35 mm* *Opere fuori terra: c ≥ 30 mm*
- *La* lunghezza di sovrapposizione *delle barre di armatura deve essere non inferiore a 60ϕ (ove non indicato) e la distanza interferro non deve superare 6ϕ.*
- Mantenere le casserature e puntellature delle travi e solai per minimo 28 gg dalla data del getto
-Prelevare n°6 cubetti di cls per ogni classe di Resistenza fino ai 300 mc.

RIPRESE DI GETTO

Nel caso sia necessario porre in opera dei ferri di ripresa su c.l.s. già gettato occorre rendere la superficie corrugata o scalfitta e pulita dai detriti, ancorare le barre mediante resina chimica dotata di omologazione specifica per ferri di ripresa su calcestruzzo secondo Eurocodice 2, marchio CE e benestare tecnico europeo tipo Hilti HIT-HY 150 FR o Fisher FIS - V 360, seguendo le istruzioni allegate e le prescrizioni riportate di seguito:
- forare mediante trapano con punta di diametro adeguato (vedi tabella scheda tecnica fornitore resina)
- pulire accuratamente il foro con aria compressa,
- iniettare la resina e posizionare la barra con movimento

PRESCRIZIONI PER STRUTTURE IN LEGNO

Tutte le forniture devono essere accompagnate da estremi attestato di qualificazione rilasciato dal Servizio Tecnico Centrale C.S.LL.PP. o certificato a marchio CE, ogni elemento o confezione di legno, staffe e accessori per uso strutturale devono avere etichette recante riferimento a tale certificato e caratteristiche del materiale. I centri di trasformazione utilizzati per taglio e impregnatura devono essere dotati di sistema di gestione qualità del prodotto e attestato rilasciato dal Servizio Tecnico Centrale C.S.LL.PP. All'accettazione di ogni fornitura sarà facoltà della D.L. richiedere prove di laboratorio distruttive su campioni al fine di verificare l'adesione tra gli strati di legno lamellare a spese dell'impresa.

PRESCRIZIONI PER LA REALIZZAZIONE DEGLI IMPIANTI

I cavedi e le tracce per la realizzazione degli impianti tecnologici non previsti in progetto dovranno essere realizzati al di fuori degli elementi strutturali riportati in questo progetto. In particolare non sono ammesse tracce, scarichi e/o canne fumarie all'interno delle murature portanti. La posa di eventuali pannelli solari sulla copertura e/o serbatoi di accumulo a qualsiasi piano non prevista in progetto, dovrà essere concordata con D.LL. strutture.

PRESCRIZIONI PER LA REALIZZAZIONE DEI POZZETTI PER SOTTOSERVIZI E SISTEMAZIONE DEGLI ESISTENTI

La sistemazione dei pozzetti dei sottoservizi non indicati nella pianta fondazioni è da concordare con la D.LL strutturale ed architettonica seguendo le indicazioni sulle prescrizioni delle armature tipiche riportate in carpenteria.

ANCORAGGI CHIMICI CON BARRE ADERENZA MIGLIORATA

L'installazione deve essere eseguita da personale di cantiere qualificato e formato per questo genere di connessioni e in possesso delle attrezzature necessarie alla corretta esecuzione dei lavori.
I fori dovranno essere eseguiti mediante rotopercussione, con un diametro del foro di 16 mm, una profondità della foratura di 130 mm, prevedendo una profondità di ancoraggio di 110 mm.
Pulizia del foro mediante soffiatura e spazzolatura, elemento di fissaggio con barra aderenza migliorata del diametro di 14 mm e utilizzo di ancorante chimico ad iniezione certificato specifico per barre ad aderenza migliorata.

RIBASSAMENTO PLATEA DI FONDAZIONE
STRUTTURE IN C.A. ESISTENTI
STRUTTURE IN C.A.
STRUTTURE IN C.A. ESISTENTE
MURATURA PORTANTE

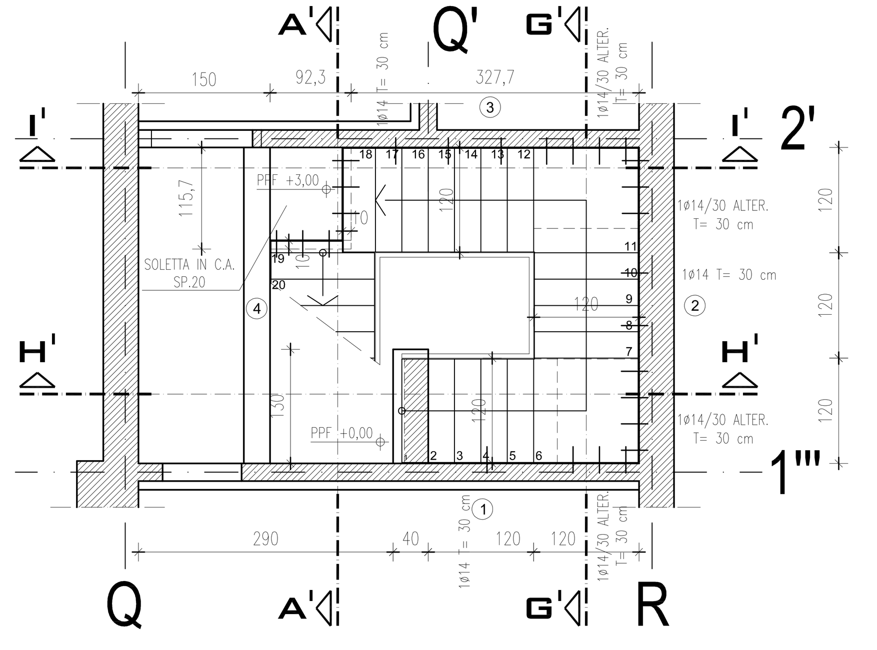

QUOTA SOLAIO +3,00

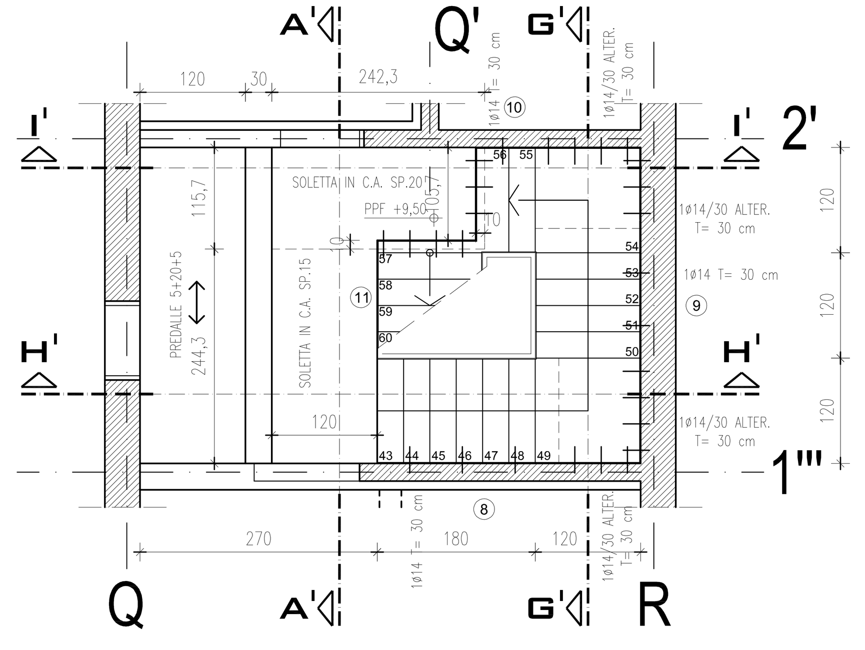

QUOTA SOLAIO +9,50 - (B)

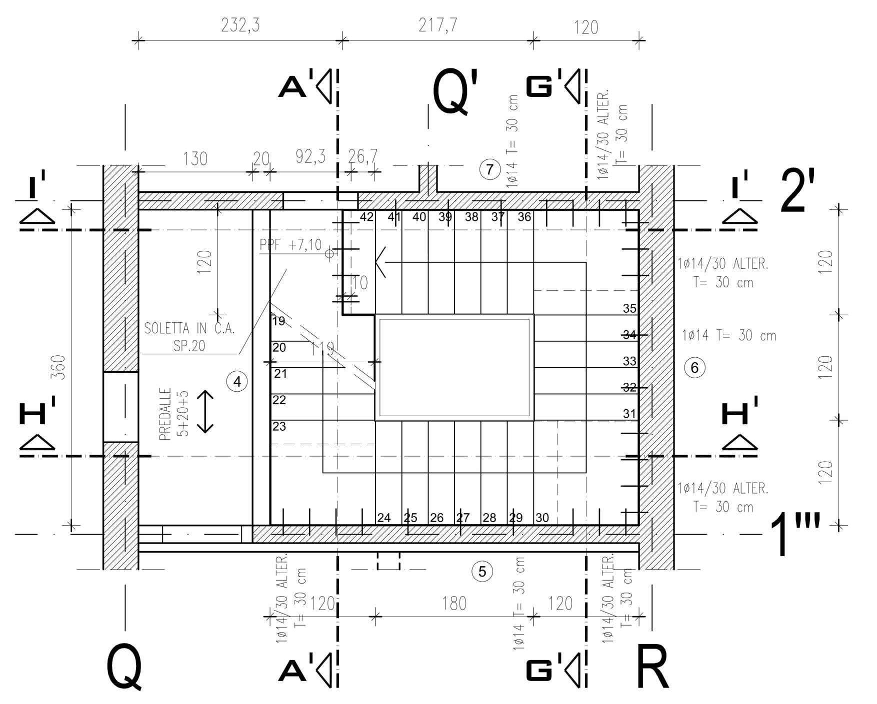

QUOTA SOLAIO +7,10

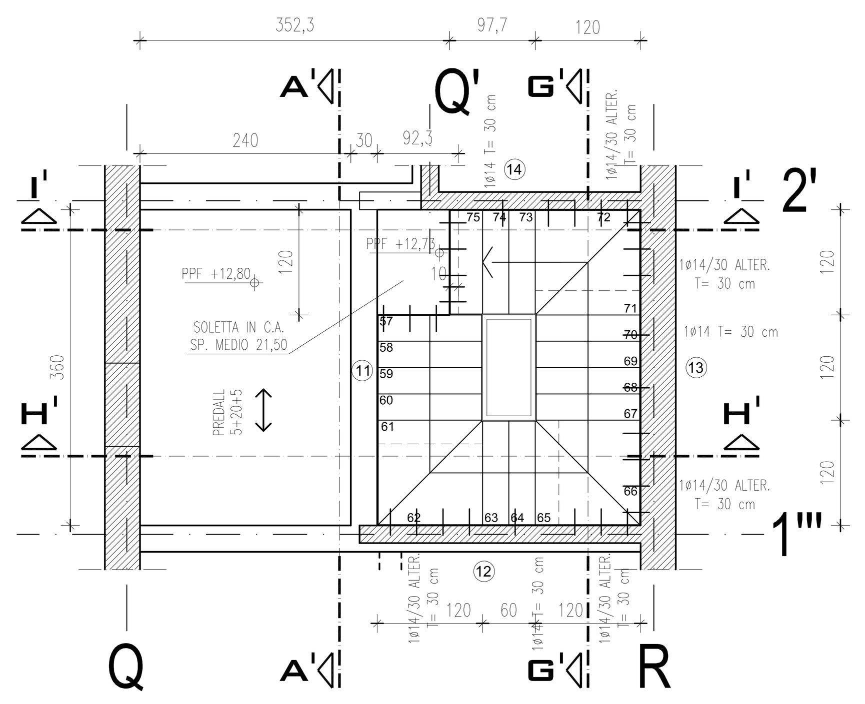

QUOTA SOLAIO +12,80

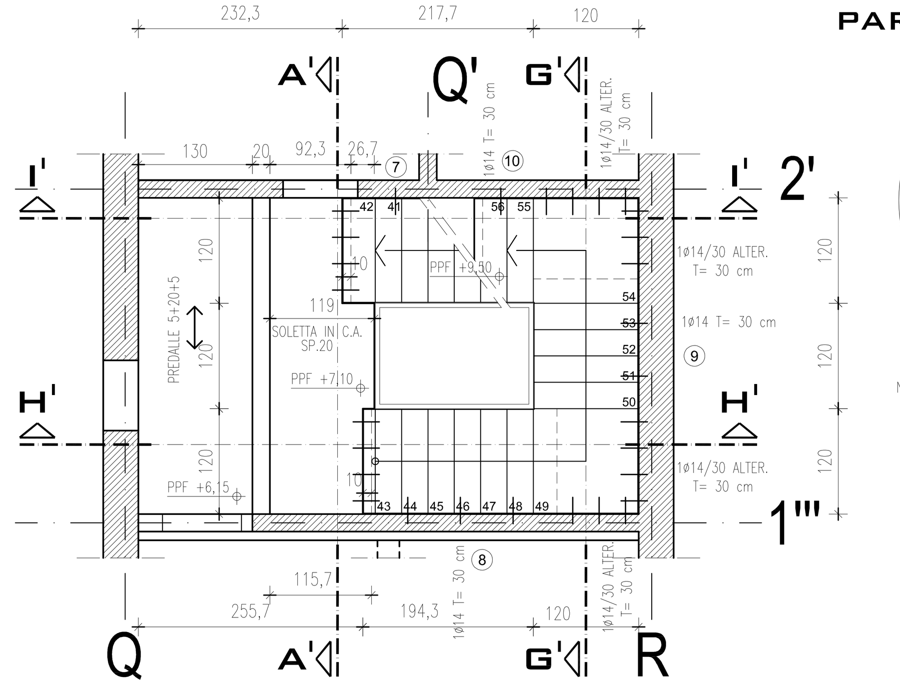

QUOTA SOLAIO +9,50 - (A)

PARTICOLARE ALZATE

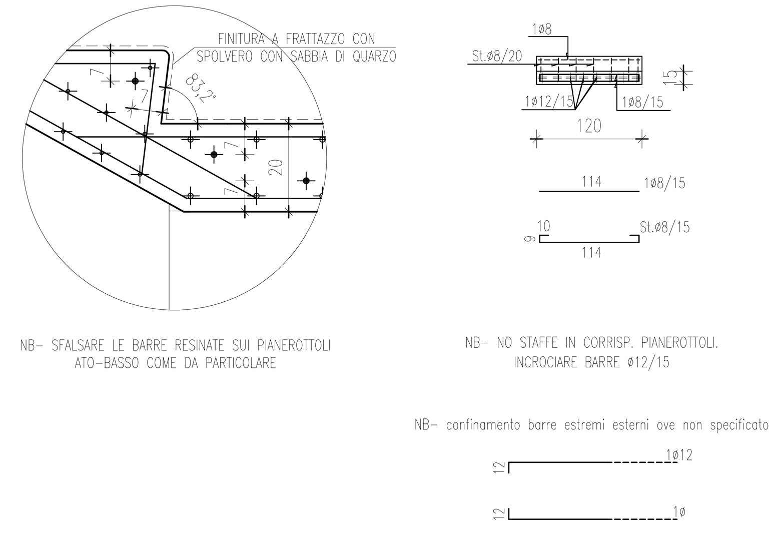

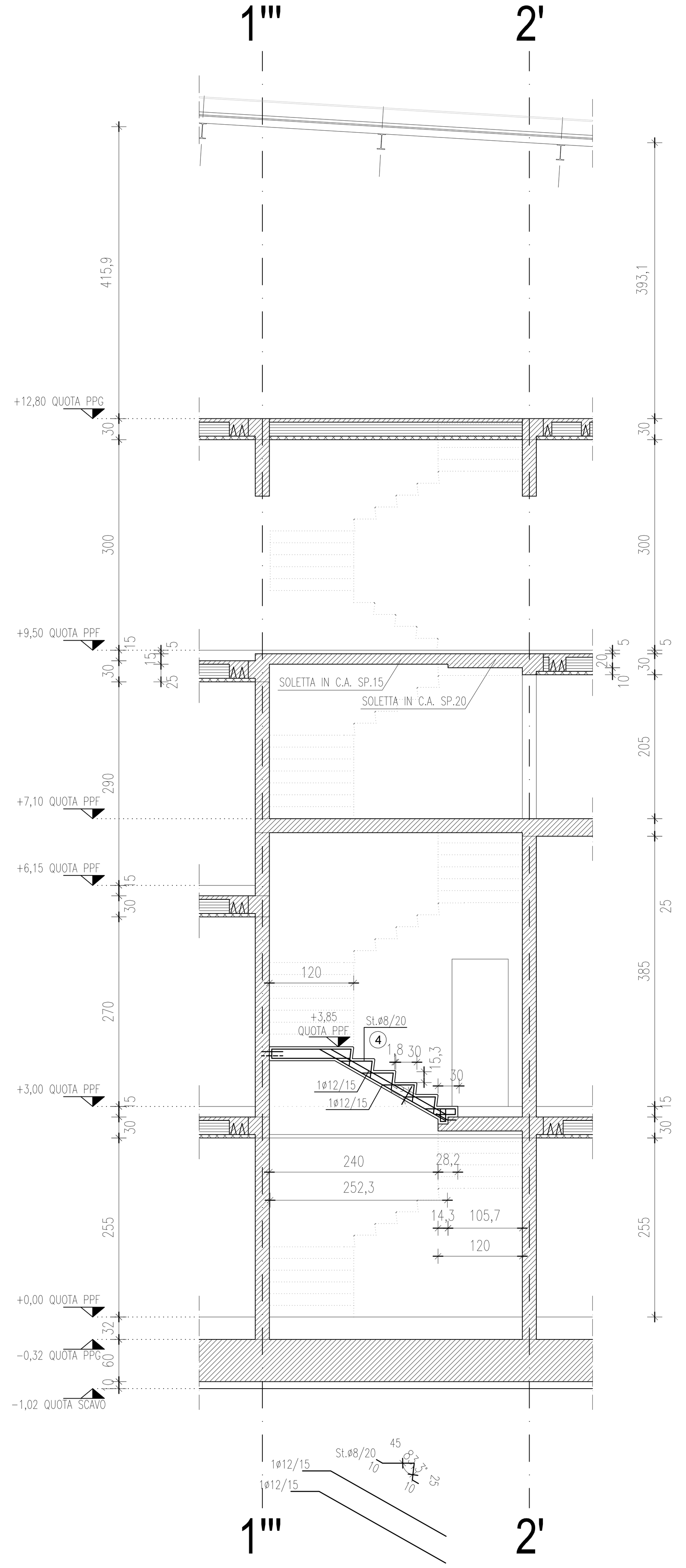

SEZIONE A'-A'

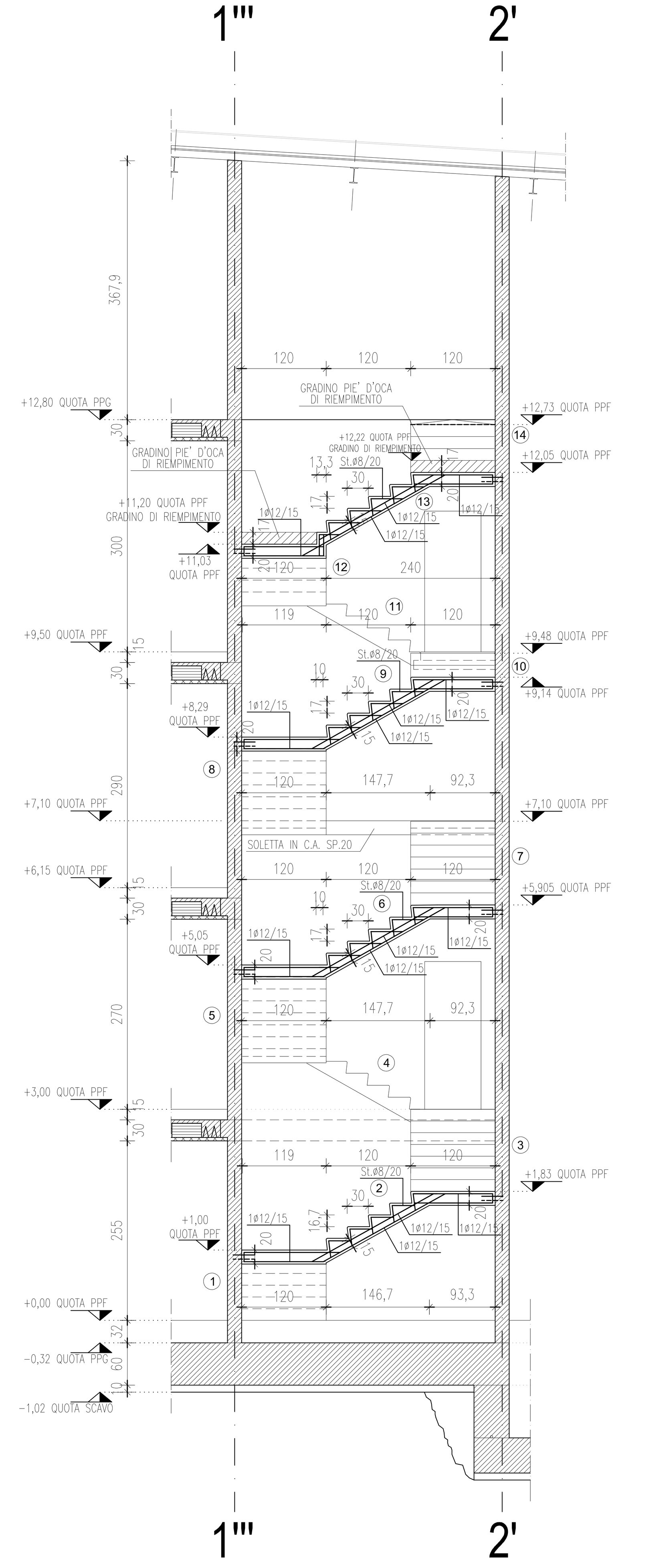

SEZIONE G'-G'

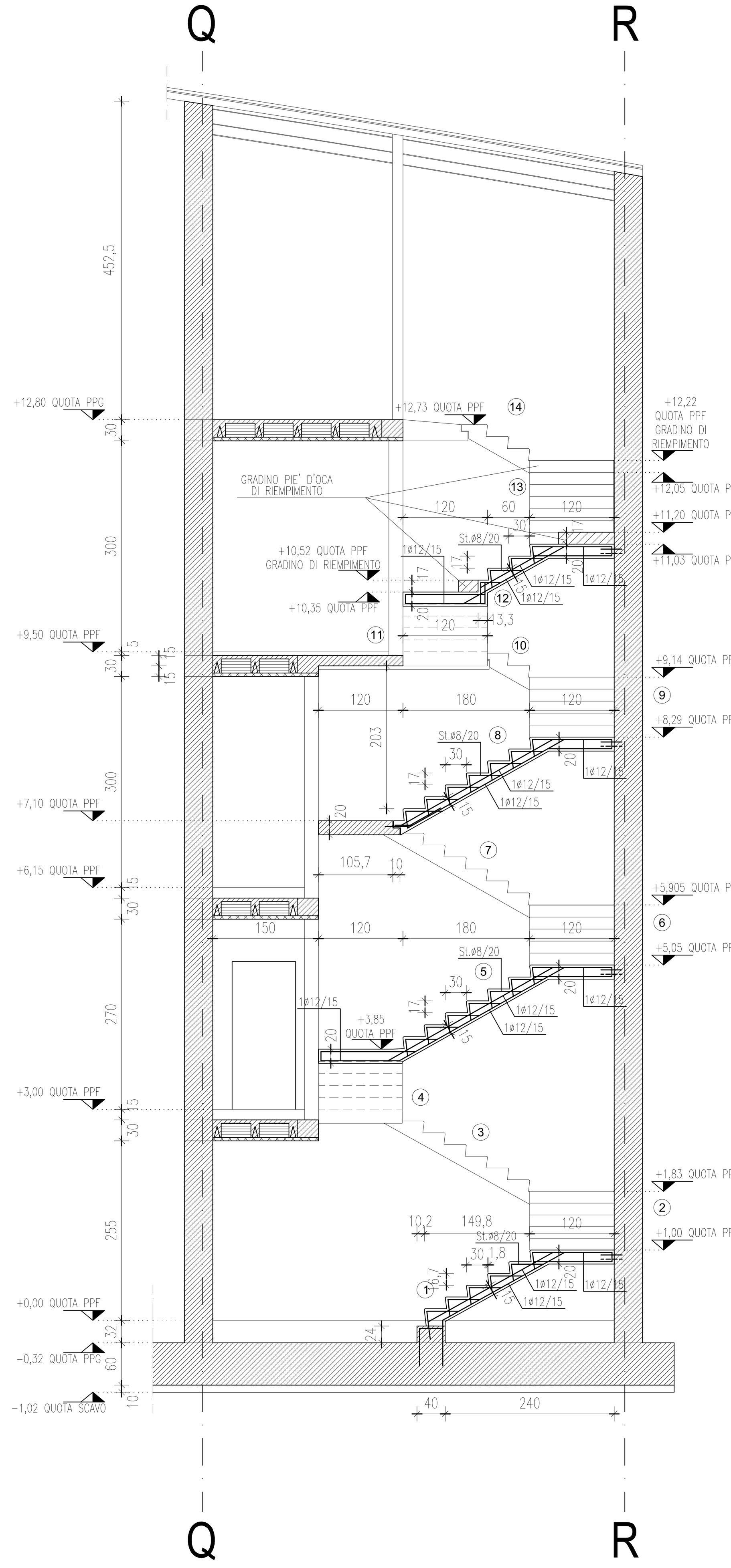

SEZIONE H'-H'

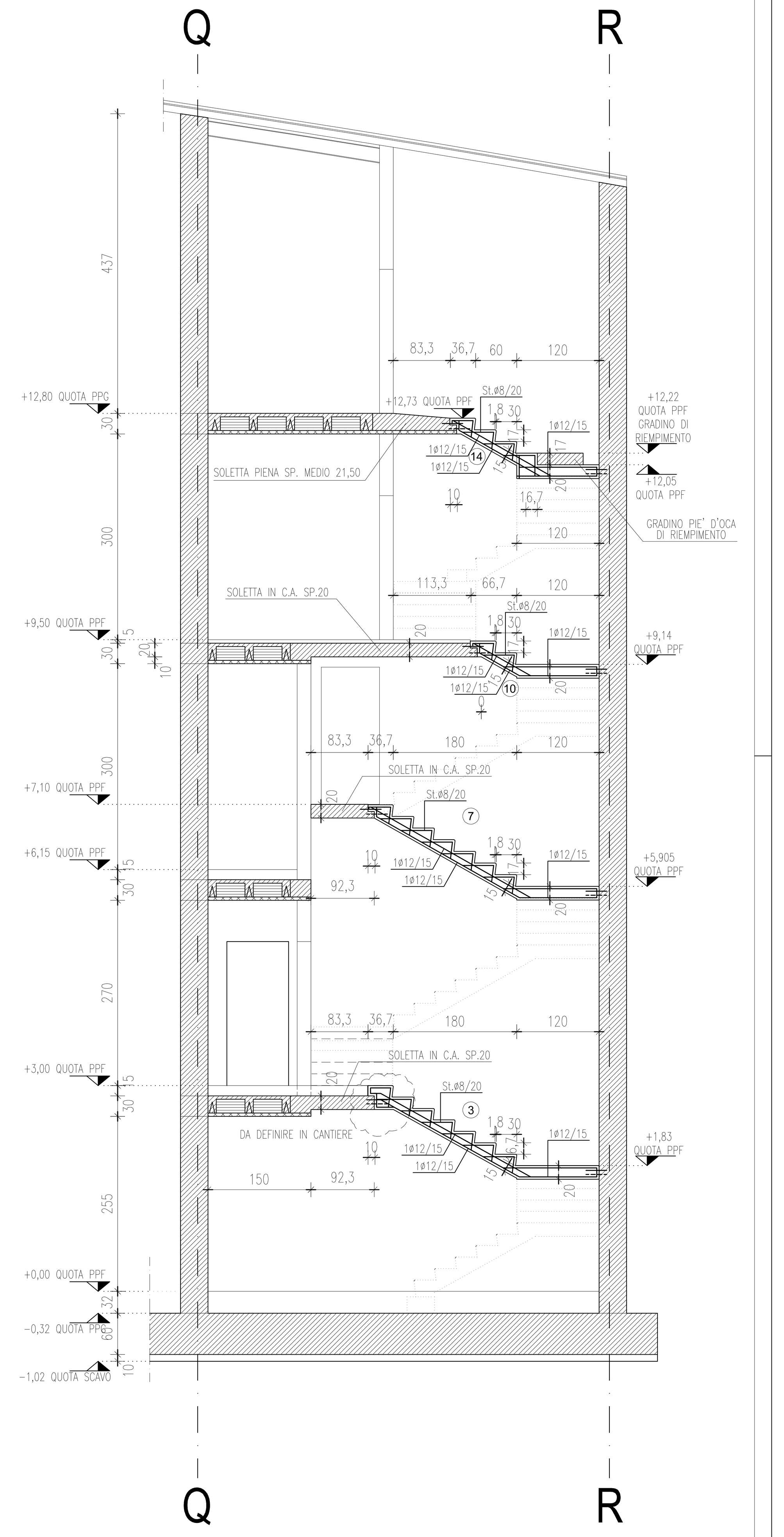

SEZIONE I'-I'